ISTRUZIONI MONTAGGIO

GINKGO ROSETTE AD INCASSO CON NOTTOLINO PER SCORREVOLI (TONDA / QUUADRA).

ASSEMBLING INSTRUCTION

GINKGO SLIDING DOOR HANDLES TURN AND RELEASE (ROUND / SQUARE) .

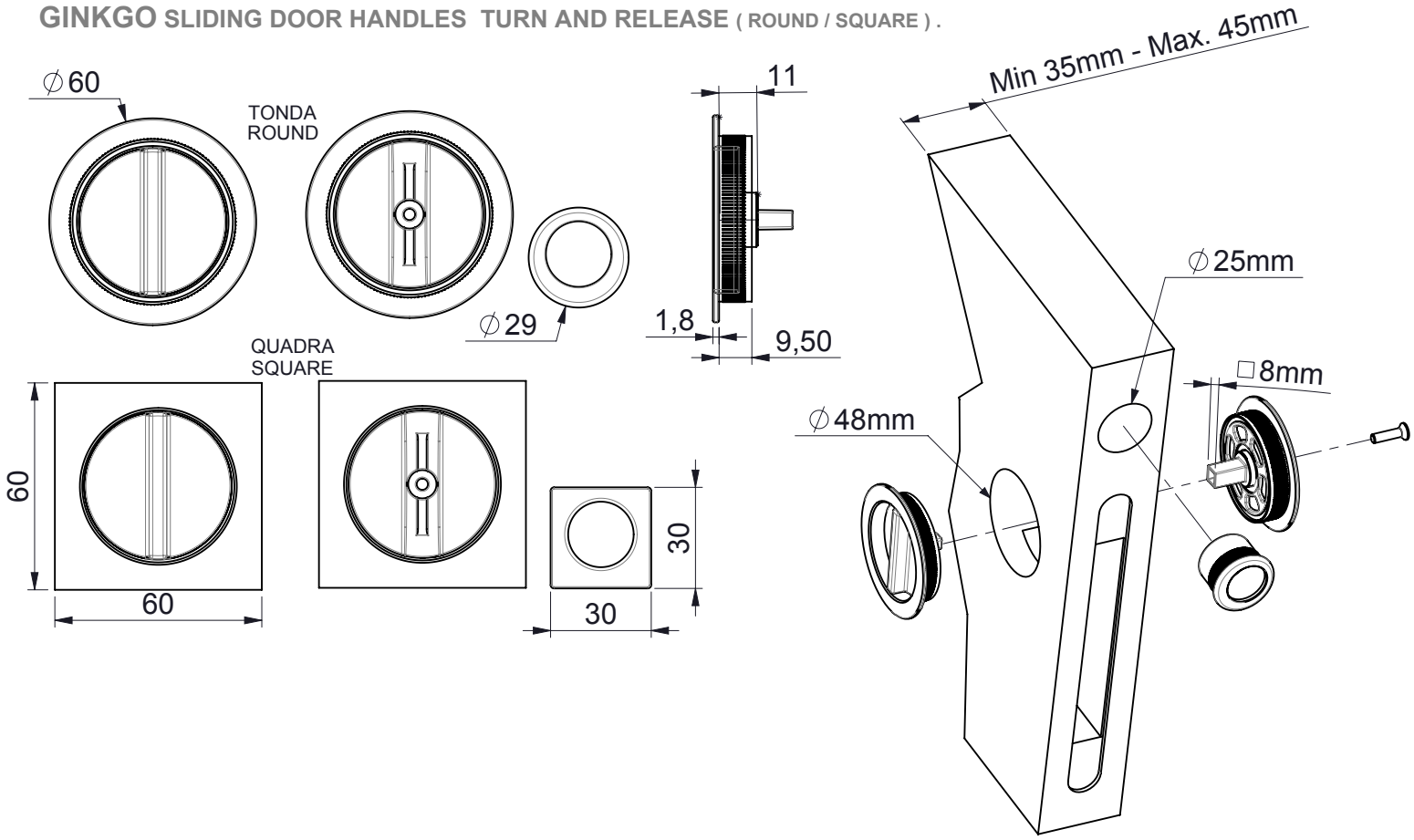

ISTRUZIONI MONTAGGIO

GINKGO ROSETTE AD INCASSO PER SCORREVOLI - Patent / Cieca (TONDA / QUUADRA).

ASSEMBLING INSTRUCTION

GINKGO SLIDING DOOR HANDLES - Keyhole / Blind (ROUND / SQUARE) .

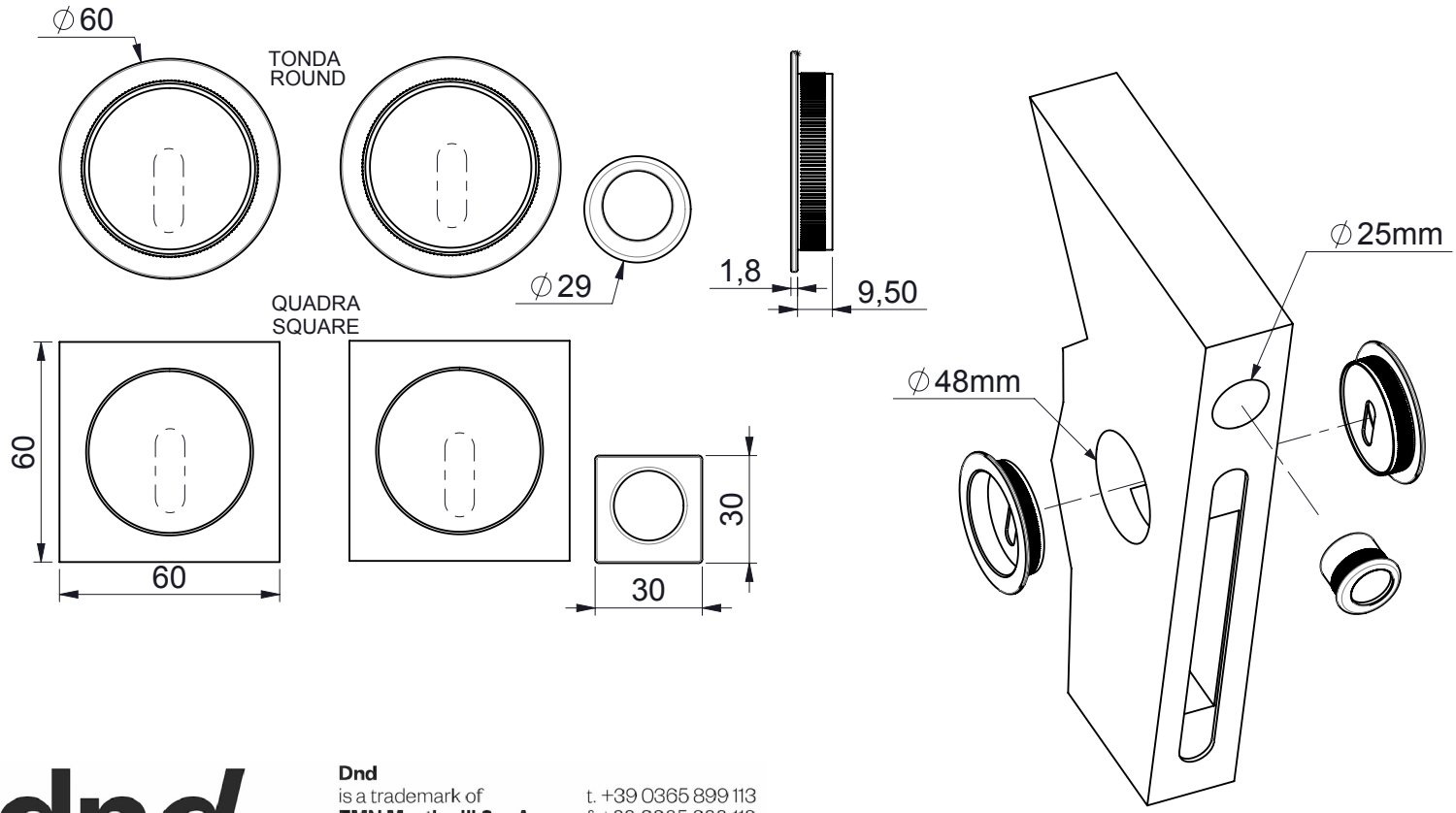

dnd

Dnd
is a trademark of
FMN Martinelli S.p.A.
Loc. Piani di Mura, 2 -
25070 Casto (BS) Italia

t. +39 0365 899 113
f. +39 0365 899 118
info@dndhandles.it
www.dndhandles.it